ODSTREDIVÉ ŠPIRÁLOVÉ ČERPADLÁ
TYPY IR

AQUAMONTS, s.r.o.
Komárňanská cesta 11, 940 64 Nové Zámky
Tel: ++421 (0)35 6426191 Fax: ++421 (0)35 6446250
e-mail:sporni@ aquamonts.sk, www.aquamonts.sk

ŠPIRÁLOVÉ ČERPADLÁ IR

Odstredivé špirálové čerpadlá série IR 32, 40, 50, 65, 80, 100 a 125 sú vyrobené z odliatkov zo sivej liatiny EN-GJL-250 a sú určené do ťažkých prevádzkových podmienok. Sú poháňané dvojpólovými a štvorpólovými asynchrónnymi elektromotormi s rozsahom výkonov 0,37 až 37 kW. Kvalita každého čerpadla, (elektrická a hydraulická časť) je testovaná podľa normy ISO 9001.

POUŽITIE

- na zásobovanie vodou vo vodárenských zariadeniach a v priemysle
- na zvyšovanie tlaku, pri zabudovaní do potrubia vodovodného rádu
- vo vykurovacích systémoch,
- v klimatizačných a tepelných zariadeniach
- pre fontány
- pre zavlažovanie, odvodňovanie a postrekovanie

INŠTALÁCIA A PODMIENKY PREVÁDZKOVANIA

- maximálna teplota vody od -15°C d o +120°C
- maximálny prevádzkový tlak 10 bar
- maximálna teplota prostredia 40°C, (vyššiu teplotu uviesť v objednávke)
- pracovná poloha - horizontálna, vertikálna alebo šikmá (motor musí byť vždy hore)
- Q - H charakteristika je udaná pre vodu s mernou hustotou 1000 kg/m3, a saciu hĺbku 1,5 m. Pri čerpaní vody z väčších hĺbok, (maximum 6-7 m) bude výtlak nižší, čím je nutné pri výbere čerpadla počítať
- spojovacie príruby sú vyrobené podľa normy UNI 2236-PN 10
- sacie potrubie musí byť vzduchotesné, a musí mať minimum nasledovné rozmery:

sací otvor čerpadla	DN 50	sacie potrubie	DN 80 mm
	DN 65		DN 100 mm
	DN 80		DN 150 mm
	DN 100		DN 200 mm – len IR-4P
	DN 125		DN 250 mm – len IR-4P

MATERIÁLOVÉ PREVEDENIE

- teleso čerpadla - sivá liatina EN-GJL-250
- obežné koleso - sivá liatina EN-GJL-250
- zadný disk - sivá liatina EN-GJL-250
- hriadeľ čerpadla - nerez AISI 431 alebo DUPLEX
- spojovacie teleso alebo kozlík – sivá liatina
- mechanické tesnenie (klzné kotúčové) – Q1VEG, BVEG
- na objednávku možný iný materiálový variant

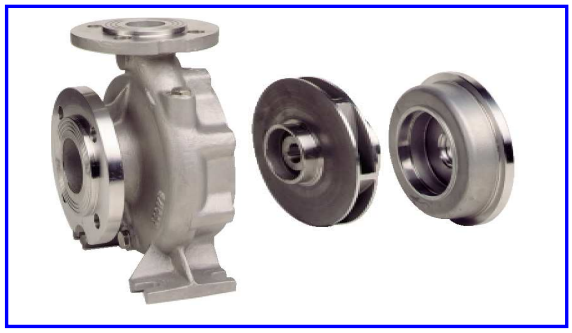

TECHNICKÉ VLASTNOSTI ŠPIRÁLOVÝCH ČERPADIEL

Vysoký výkon, vysoká účinnosť a tichý chod je zabezpečený špirálovým telesom a hladkými vnútornými stenami. Teleso čerpadla je vyrobené podľa normy DIN 24255 a UNI 7467, čo zabezpečuje vzájomnú vymeniteľnosť a normalizované pripojenie čerpadla.

Rozsah parametrov:

IR	2900 ot./min.	prietok: Q max. = 76 l/s,	výtlak Hmax. = 17 - 98 m
IR-4P	1450 ot./min.	prietok: Q max. = 33 l/s,	výtlak Hmax. = 6,1 - 41 m

ŠPIRÁLOVÉ ČERPADLÁ IR - 2900 ot./min.

OBLASTNÉ KRIVKY ČERPADIEL IR

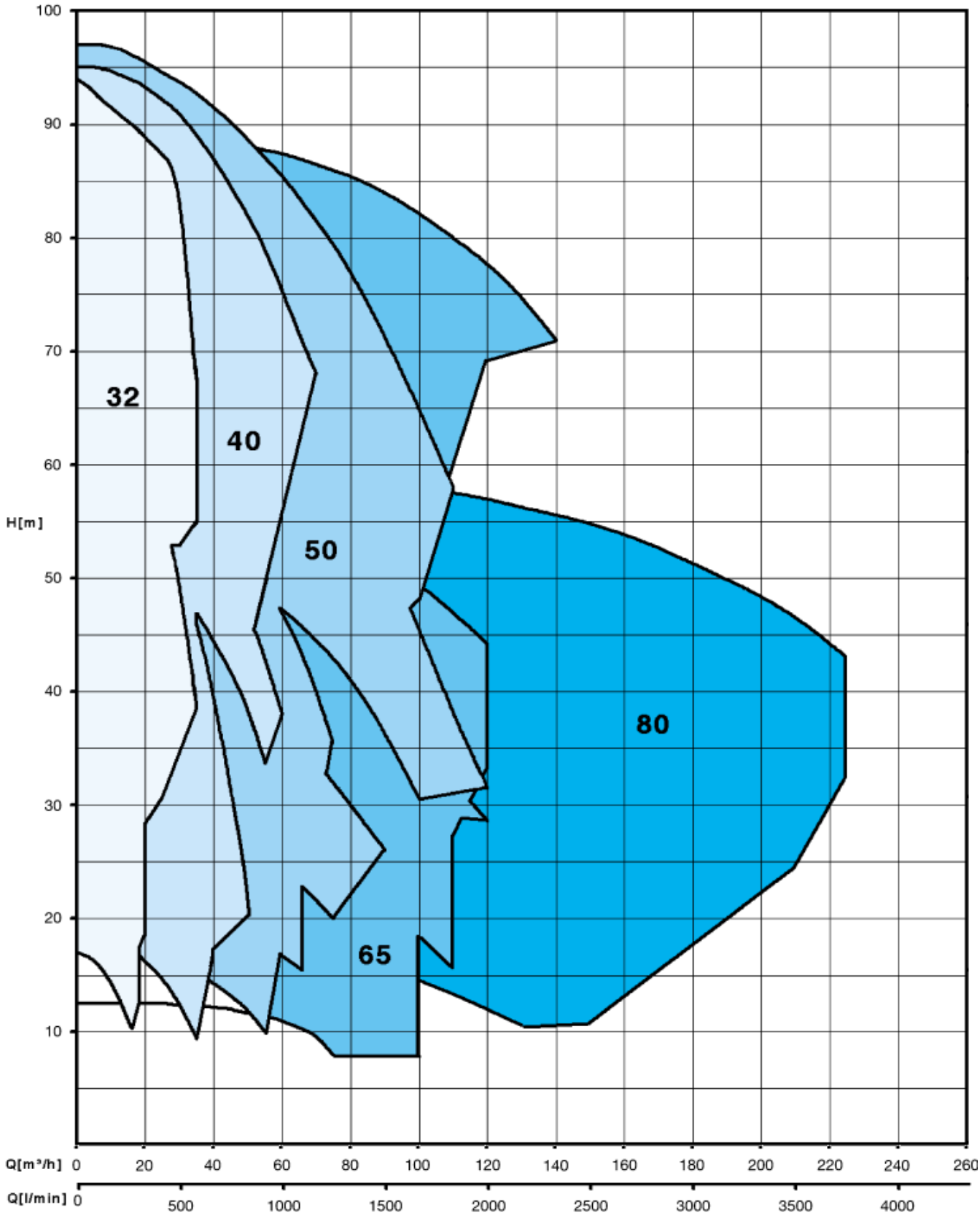

ŠPIRÁLOVÉ ČERPADLÁ IR - 2900 ot./min.

NÁHRADNÉ DIELCE ČERPADIEL

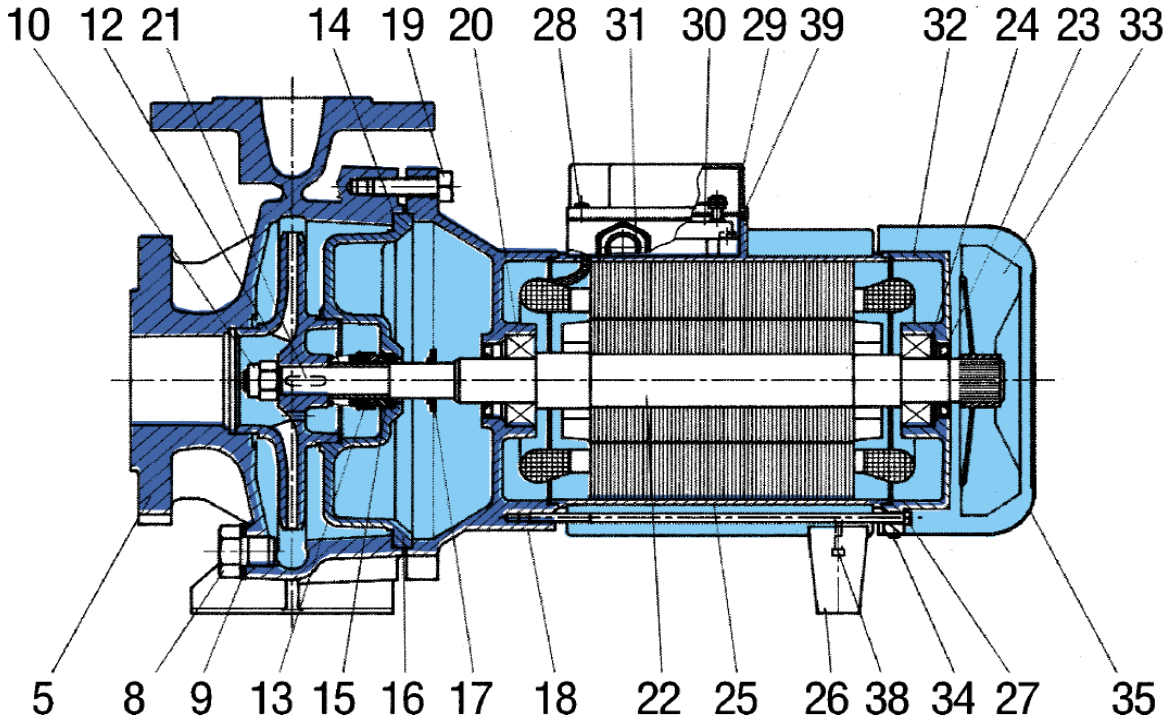

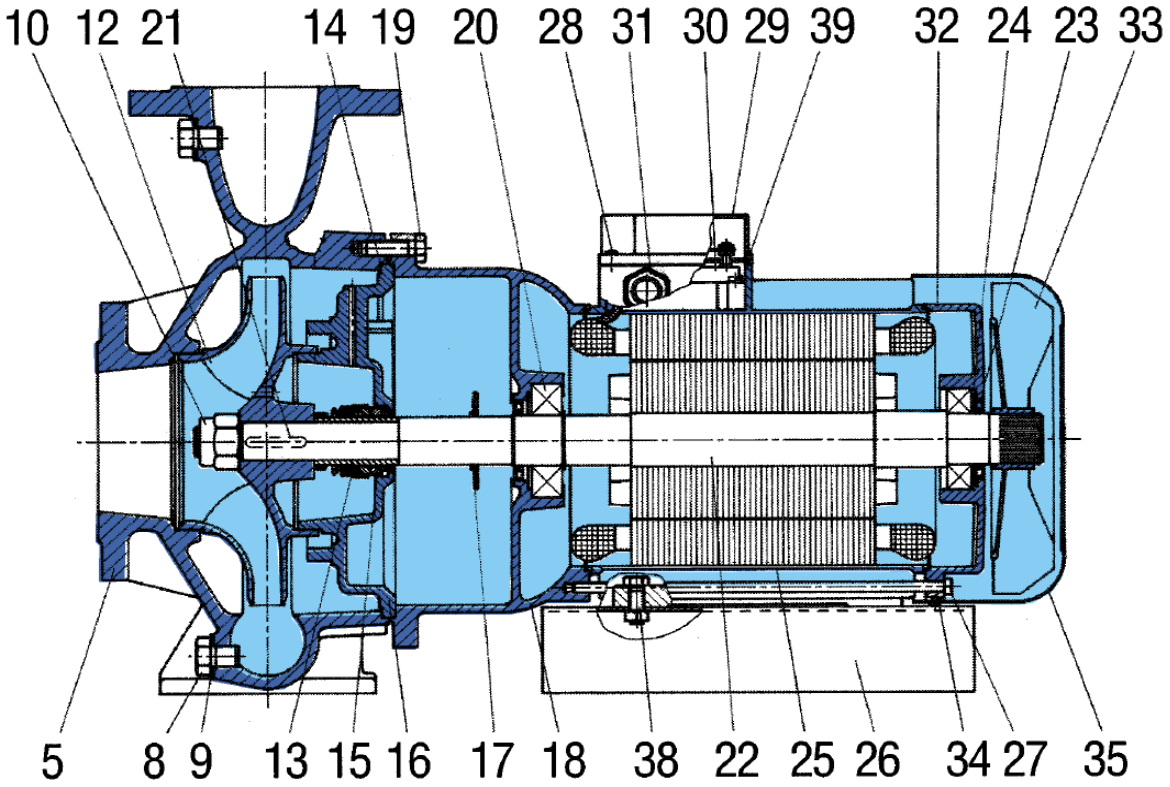

ŠPIRÁLOVÉ ČERPADLÁ IR 32 - 2900 ot./min.

TECHNICKÉ PARAMETRE ČERPADIEL

Typ	Motor		In (A) 3~		Is/In	Prietok														
						Q m³/h	0	4	6	8	10	12	14	16	18	20	25	30	35	40
	kW	HP	V 230/400	V 400 Δ		l/min	0	67	100	133	167	200	233	267	300	333	417	500	583	667
IR32-125C	0,75	1	5,2 - 3	–	5,8	H (m)	17	16,6	16	15,3	14,3	13,2	11,8	10,3						
IR32-125B	1,1	1,5	6,9 - 4	–	6,4		21	20,6	20,1	19,2	17,8	15,8	14,1	12,3						
IR32-125A	1,5	2	7,4 - 4,3	–	7		25,4	25	24,6	24,1	23,2	22	20,5	18,8	16,9	15				
IR32-160C	1,5	2	8,4 - 4,8	–	7		28	27,4	27	26,3	25,6	24,8	23,4	22,3	20,7	18,5				
IR32-160B	2,2	3	7,8 - 4,5	–	6,8		33	32,2	32	31	30,2	29,2	28	27	25	23,2				
IR32-160A	3	4	10 - 5,7	–	7,6		37	36,5	36	35,4	34,7	33,8	32,8	31,6	30,1	28,3				
IR32-160NC	3	4	10 - 5,7	–	7,6		29			29	28,8	28,3	27,5	26,2	25,8	25,5	22,3	18,5		
IR32-160NB	4	5,5	16 - 9,2	9,2	8,4		36,4			36,4	36,2	35,8	35,4	34,7	34	33,2	31	27,5	23	
IR32-160NA	5,5	7,5	–	10,7	8,6		43			42,4	42,2	41,9	41,3	41	40,5	39,8	38	34,5	31,1	26
IR32-200N	4	5,5	15,6 - 9	9	8,4		56,3		54,7	54	53	51,7	50,2	48,6						
IR32-200NC	4	5,5	14,8 - 8,5	8,5	8,4		46		45	44	43	41,3	39,8	38,2	36,2	34,4	27,5			
IR32-200NB	5,5	7,5	–	11,5	8,6		53,6		53	52,8	52,5	51,7	51,1	50,2	49,8	47,4	43	35		
IR32-200NA	7,5	10	–	15	8,3		63		62,8	62,6	62,5	62,3	62,2	62	60,6	59,5	57,5	49,7	38,6	
IR32-250E	7,5	10	–	14,6	8,3		64			63	62,6	62,4	61,8	61,3	60,9	59	56			
IR32-250D	9,2	12,5	–	18,7	8,6		70			69,8	69,6	69,3	68,9	68,4	68,1	67,3	65,3	63		
IR32-250C	11	15	–	22,3	6,3		76,3			76,3	76	75,7	75,3	74,8	74,4	73,8	71,4	68,8		
IR32-250B	13,5	18,3	–	26,4	6,4		86			83,5	83	82,2	81,9	81,3	80,8	80	79,2	75	55	
IR32-250A	17	23	–	31,5	6,6		94			92	91	90,5	90	89,5	89	88,4	87,3	86	66	

ROZMERY ČERPADIEL

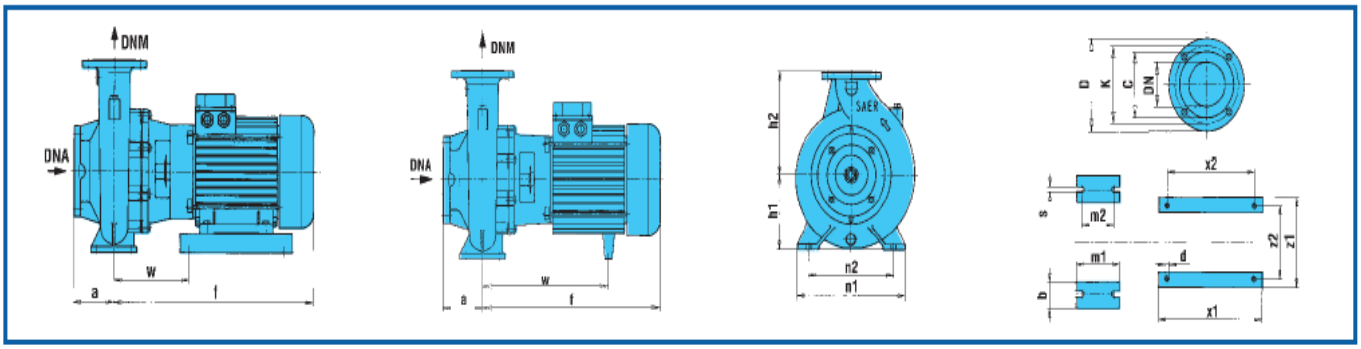

Tipo Type Typ	DNA	DNM	l	a	m1	m2	n1	n2	h1	h2	s	b	w	x1	x2	z1	z2	d	kg
IR32-125C-B-A	50	32	335	80	100	70	190	140	112	140	14	50	242	-	-	-	-	-	27-28-29
IR32-160C	50	32	335	80	100	70	240	190	132	160	14	50	242	-	-	-	-	-	33
IR32-160B	50	32	345	80	100	70	240	190	132	160	14	50	245	-	-	-	-	-	34
IR32-160A	50	32	369	80	100	70	240	190	132	160	14	50	270	-	-	-	-	-	35
IR32-160NA	50	32	423,5	80	100	70	240	190	132	160	14	50	300,5	-	-	-	-	-	65
IR32-160NB	50	32	423,5	80	100	70	240	190	132	160	14	50	300,5	-	-	-	-	-	55
IR32-160NC	50	32	403	80	100	70	240	190	132	160	14	50	280	-	-	-	-	-	49
IR32-200N-NC-NB	50	32	423,5	80	100	70	240	190	160	180	14	50	300	-	-	-	-	-	46-47-52
IR32-200NA	50	32	423,5	80	100	70	240	190	160	180	14	50	300	-	-	-	-	-	59
IR32-250E	50	32	422	100	125	95	320	250	180	225	14	65	300	-	-	-	-	-	66
IR32-250D	50	32	525,5	100	125	95	320	250	180	225	14	65	385	-	-	-	-	-	81
IR32-250C	50	32	525,5	100	125	95	320	250	180	225	14	65	166,5	320	280	258	216	12	88
IR32-250B	50	32	563,5	100	125	95	320	250	180	225	14	65	184,5	320	280	258	216	12	94
IR32-250A	50	32	563,5	100	125	95	320	250	180	225	14	65	184,5	320	280	258	216	12	100

DNA					
D	K	C	DN	Otvory ø	Otvory n°
165	125	102	50	19	4

DNM					
D	K	C	DN	Otvory ø	Otvory n°
140	100	78	32	19	4

ŠPIRÁLOVÉ ČERPADLÁ IR 40 - 2900 ot./min.

TECHNICKÉ PARAMETRE ČERPADIEL

Typ	Motor kW	Motor HP	In (A) 3~ V 230/400	In (A) 3~ V 400 Δ	Is/In	Q m³/h	0	4	6	8	10	12	14	16	18	20	25	30	35	40	45	50	55	60	65	70
						l/min	0	67	100	133	167	200	233	267	300	333	417	500	583	667	750	833	917	1000	1083	1167
IR40-125C	1,5	2	7,9 - 4,5	–	7		18,5			18,5	18,3	18,1	17,8	17,5	16,9	16,2	14,8	12,5	9,4							
IR40-125B	2,2	3	8,4 - 4,8	–	6,8		22				22	22	21,8	21,5	21,2	20,8	19,4	17,5	14,9							
IR40-125A	3	4	11,3 - 6,5	–	7,6		27,5				27,5	27,3	27,1	26,8	26,4	26	24,5	23	19,8	17,2						
IR40-160NC/B	3	4	10,9 - 6,3	–	7,6		32				31,7	31,6	31,4	31	30,7	30,2	28,8	26,7								
IR40-160NC/A	4	5,5	14,4 - 8,3	8,3	8,3		32					31,6	31,4	31	30,7	30,2	28,8	26,7	23	21	16					
IR40-160NB/B	4	5,5	14 - 8,1	8,1	8,3		36,7					36,6	36,5	36,3	36	35,5	34	32	30,1							
IR40-160NB/A	5,5	7,5	–	10	8,6		36,7					36,6	36,5	36,3	36	35,5	34	32	30,1	27,4	24,5	20,5				
IR40-160NA	5,5	7,5	–	10,3	8,6		39					39	39	38,9	38,8	38,7	37,4	36	33,8	31,8	28,7	25,4	22			
IR40-200C	4	5,5	14,4 - 8,3	8,3	8,4		45					43,9	43,7	43,5	42,2	41,2	37,3	33,5								
IR40-200B	5,5	7,5	–	11,4	8,6	H	48,8					48,3	48	47,5	46,8	46	43,6	40,4	36,5	31,4						
IR40-200A	7,5	10	–	15,2	8,3		58,2					58	57,9	57,9	57,6	57	55	52	48	42						
IR40-200NB	7,5	10	–	15,5	8,3	(m)	53									52,5	51,4	49,4	47	44,2	41,5	37,5	30,5			
IR40-200NA	11	15	–	21,2	6,3		61									60	59	57	56	54	50	47	41,5	35		
IR40-250C	9,2	12,5	–	18	8,6		63					61	60,6	60,3	59,1	58	54,5	50	49	45						
IR40-250B	11	15	–	20,5	6,3		70,6					68,1	67,2	66,4	65,5	64,5	62,5	59,5	56,5	53						
IR40-250A	15	20	–	26,8	6,6		88					87,6	86,9	86,3	85,7	85	82,9	79	75	71						
IR40-250NE	12,5	17	–	21,5	6,3		67,5				66,7	66,4	65,9	65,4	64,8	64	62,3	60,3	58,3	54,3	48,9	45,3	43			
IR40-250ND	15	20	–	26,5	6,4		74				73	72,8	72,5	72,3	72	71	70	68	66	64	62	60	57	54		
IR40-250NC	17	23	–	32	6,6		82				81	80,8	80,5	80,2	80	79	78	76,5	75	73	70,5	68	65	62	57,5	55
IR40-250NB	18,5	25	–	37,5	8,2		89				88,5	88,3	87,9	87,6	87,3	86	85,5	84	82,1	80	77,5	74,6	71,4	68	63,4	60
IR40-250NA	22	30	–	40,2	8,5		98				95,8	95,6	95,4	95	94,5	93,2	91,6	89,7	87,8	85,2	83,9	79	75,8	71,3	66,8	61

ROZMERY ČERPADIEL

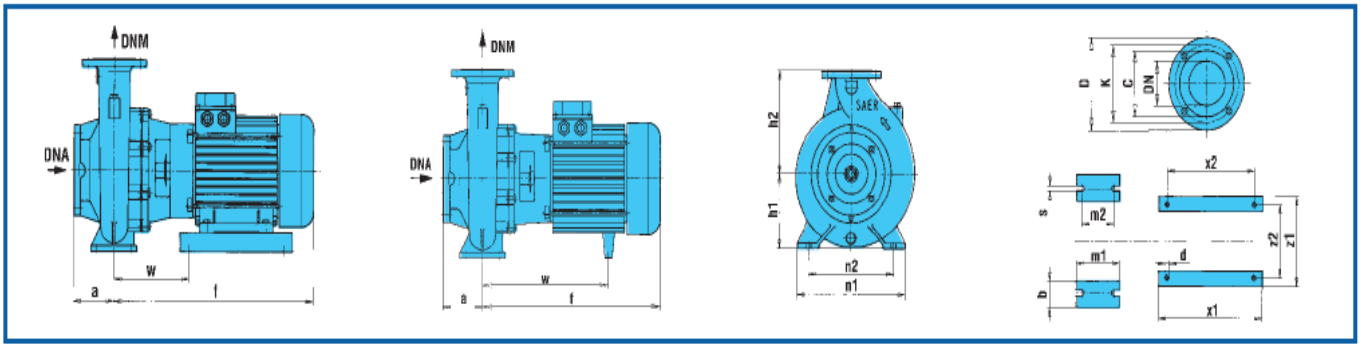

Typ	DNA	DNM	l	a	m1	m2	n1	n2	h1	h2	s	b	w	x1	x2	z1	z2	d	kg
IR40-125C	65	40	335	80	100	70	210	160	112	140	14	50	242	-	-	-	-	-	31
IR40-125B	65	40	346,5	80	100	70	210	160	112	140	14	50	245	-	-	-	-	-	32
IR40-125A	65	40	370,5	80	100	70	210	160	112	140	14	50	270	-	-	-	-	-	35
IR40-160NC/B	65	40	369	90	100	70	240	190	132	160	14	50	270	-	-	-	-	-	38
IR40-160NB/B	65	40	403	90	100	70	240	190	132	160	14	50	280	-	-	-	-	-	42
IR40-160NC/A	65	40	383	90	100	70	240	190	132	160	14	50	261	-	-	-	-	-	41
IR40-160NB/A	65	40	410	90	100	70	240	190	132	160	14	50	285	-	-	-	-	-	45
IR40-160NA	65	40	423,5	90	100	70	240	190	132	160	14	50	305	-	-	-	-	-	50
IR40-200C-B	65	40	423,5	100	100	70	265	212	160	180	14	50	305	-	-	-	-	-	50-54
IR40-200A	65	40	423,5	100	100	70	265	212	160	180	14	50	305	-	-	-	-	-	61
IR40-200NB	65	40	423,5	100	100	70	265	212	160	180	14	50	305	-	-	-	-	-	60
IR40-200NA	65	40	484,5	100	100	70	265	212	160	180	14	50	345	-	-	-	-	-	78
IR40-250C	65	40	525,5	100	125	95	320	250	180	225	14	65	385	-	-	-	-	-	87
IR40-250B	65	40	525,5	100	125	95	320	250	180	225	14	65	166,5	320	280	258	216	12	90
IR40-250A	65	40	563,5	100	125	95	320	250	180	225	14	65	184,5	320	280	258	216	12	96
IR40-250NE-ND	65	40	525,5	100	125	95	320	250	180	225	14	65	166,5	320	280	258	216	12	90
IR40-250NC	65	40	563,5	100	125	95	320	250	180	225	14	65	184,5	320	280	258	216	12	96
IR40-250NB-NA	65	40	650	100	125	95	320	250	180	225	14	65	137,5	410	370	320	255	14	137-141

DNA					
D	K	C	DN	Otvory ø	Otvory n°
185	145	122	65	19	4

DNM					
D	K	C	DN	Otvory ø	Otvory n°
150	110	88	40	19	4

ŠPIRÁLOVÉ ČERPADLÁ IR 50 - 2900 ot./min.

TECHNICKÉ PARAMETRE ČERPADIEL

Typ	Motor		In (A) 3~		Is/In	Prietok																				
						Q m³/h	0	18	20	25	30	35	40	45	50	55	60	65	70	75	80	85	90	100	110	120
	kW	HP	V 230/400	V 400 Δ		l/min	0	300	333	417	500	583	667	750	833	917	1000	1083	1167	1250	1333	1417	1500	1667	1833	2000
IR50-125C	2,2	3	4,8	–	6,8		17,5	17,2	17	16,7	16	15,2	14,3	13,2	12	10	8									
IR50-125B	3	4	6,2	–	7,6		21,2		20,6	20	19,4	18,6	17,6	16,6	15,3	13,9	13	11								
IR50-125A	4	5,5	8,5	8,5	8,3		24,2			24,4	23,9	23,2	22,4	21,4	20,3	19,1	17,7	17								
IR50-160B	5,5	7,5	–	10,2	8,6		32,5			32	31,1	30,1	28,8	27,5	25,9	24,2	22,3	20,3	18,4	16,6						
IR50-160A	7,5	10	–	15	8,3		40,4			40	39,4	38,7	37,7	36,6	35,3	33,7	31,9	29,8	27,7	25,7						
IR50-160NC	5,5	7,5	–	11	8,6		30,5						27,7	27	26	24,9	23,6	22,1	20,6	20						
IR50-160NB	7,5	10	–	15	8,3		39						36,8	35,8	35	33,7	32,3	30,7	29	27	25					
IR50-160NA	9,2	12,5	–	19,6	8,6		44						40,6	40	39	38	36	35,2	34	32	30	28	26			
IR50-200C	9,2	12,5	–	18,3	8,6		52,2			52,1	51	49,6	47,8	45,9	43,4	41	38,2	35	32,3	28,4						
IR50-200B	11	15	–	21,2	6,3	H	58			57,3	55,8	54,3	52,3	50,1	47,2	44,2	40,8	37,3	33,8							
IR50-200A	15	20	–	23,5	6,6		61,8			60	59,2	58	56,5	55	53	50,5	48	45	41	30						
IR50-200NC	15	20	–	27,6	6,6	(m)	53,3								49,2	48	46,5	46	44,5	43	41,5	38	36,5	30,5		
IR50-200NB	17	23	–	29,6	6,6		61,5								56,4	55	53	51,5	50	48	47	45	42	37		
IR50-200NA	22	30	–	37,4	8,5		71								66,8	66	65	64	62	60	58	55	52,5	45,5	38	31,5
IR50-250ND	17	23	–	31	6,6		69			68,5	67	66	64	62,5	61	58	56	50,5	47,3	44,2	40,2					
IR50-250NC/B	18,5	25	–	33,8	8,2		80			79	78,5	77,5	76	74,5	72	70	68	64,5	61,5							
IR50-250NC/A	20	27	–	37,8	8,2		80			79	78,5	77,5	76	74,5	72	70	68	64,5	61,5	58	54	50				
IR50-250NB/B	22	30	–	39,5	8,5		88,5			88	87	86,5	85	84	82	80	77	74	71	68						
IR50-250NB/A	25	34	–	45	8,5		88,5			88	87	86,5	85	84	82	80	77	74	71	68	64,5	60	57	44		
IR50-250NA	30	40	–	55,6	7,3		100,5			100	99,5	99	98	97	94,5	93	90,5	87,5	84	80	76,5	67	57	44		

ROZMERY ČERPADIEL

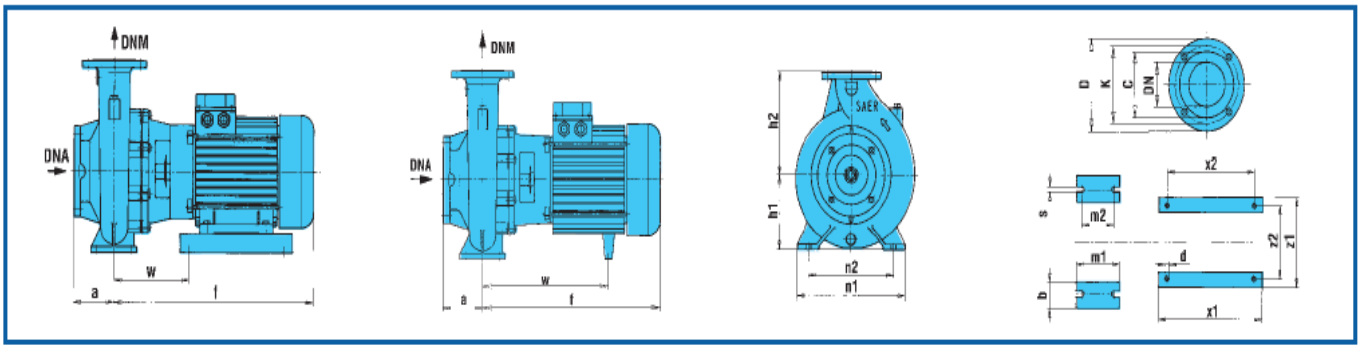

	DNA	DNM	l	a	m1	m2	n1	n2	h1	h2	s	b	w	x1	x2	z1	z2	d	kg
IR50-125C	65	50	346,5	100	100	70	240	190	132	160	14	50	245	-	-	-	-	-	38
IR50-125B	65	50	370,5	100	100	70	240	190	132	160	14	50	270	-	-	-	-	-	39
IR50-125A	65	50	396	100	100	70	240	190	132	160	14	50	275	-	-	-	-	-	44
IR50-160B	65	50	423,5	100	100	70	265	212	160	180	14	50	305	-	-	-	-	-	53
IR50-160A	65	50	423,5	100	100	70	265	212	160	180	14	50	305	-	-	-	-	-	60
IR50-160NC	65	50	423,5	100	100	70	265	212	160	180	14	50	305	-	-	-	-	-	53
IR50-160NB	65	50	423,5	100	100	70	265	212	160	180	14	50	305	-	-	-	-	-	60
IR50-160NA	65	50	484,5	100	100	70	265	212	160	180	14	50	345	-	-	-	-	-	71
IR50-200C	65	50	489,5	102	100	70	265	212	162	202	14	50	350	-	-	-	-	-	77
IR50-200B	65	50	489,5	102	100	70	265	212	162	202	14	50	130,5	320	280	260	215	12	82
IR50-200A	65	50	527,5	102	100	70	265	212	162	202	14	50	148,5	320	280	260	215	12	89
IR50-200NC-NB	65	50	527,5	102	100	70	265	212	162	202	14	50	148,5	320	280	260	215	12	89-90
IR50-200NA	65	50	650	102	100	70	265	212	162	202	14	50	149,5	410	370	320	255	14	136
IR50-250ND	65	50	563,5	100	125	95	320	250	180	225	14	65	184,5	320	280	260	215	12	94
IR50-250NC/B	65	50	650	100	125	95	320	250	180	225	14	65	149,5	320	280	260	215	12	136
IR50-250NC/A	65	50	650	100	125	95	320	250	180	225	14	65	149,5	320	280	260	215	12	138
IR50-250NB/B	65	50	650	100	125	95	320	250	180	225	14	65	149,5	320	280	260	215	12	140
IR50-250NB/A	65	50	650	100	125	95	320	250	180	225	14	65	149,5	320	280	260	215	12	142
IR50-250NA	65	50	674,5	100	125	95	320	250	180	225	14	65	139,5	410	370	320	255	14	249

DNA					
D	K	C	DN	Otvory ø	Otvory n°
185	145	122	65	19	4

DNM					
D	K	C	DN	Otvory ø	Otvory n°
165	125	102	50	19	4

ŠPIRÁLOVÉ ČERPADLÁ IR 65 - 2900 ot./min.

TECHNICKÉ PARAMETRE ČERPADIEL

Typ	Motor kW	Motor HP	In (A) 3~ V 230/400	In (A) 3~ V 400 Δ	Is/In	Q m³/h	0	30	35	40	45	50	55	60	65	70	75	80	90	100	110	120	130	140	150	160	170
						l/min	0	500	583	667	750	833	917	1000	1083	1167	1250	1333	1500	1667	1833	2000	2167	2333	2500	2667	2833
IR65-125D	3	4	10 - 5,75	5,75	7,6	H (m)	12,5	12	12	11,9	11,8	11,6	11,4	11	10	9,5	8	7,4									
IR65-125C	4	5,5	13,9 - 8	8	8,3		17	16	15,9	15,6	15,5	15,4	15,2	15	14,6	14,2	13,5	13	11	8							
IR65-125B	5,5	7,5	18,7 - 10,8	10,8	8,6		21,5	21	21	20,9	20,9	20,8	20,7	20,5	20	19,9	19	18,1	16,4	14							
IR65-125A	7,5	10	-	14	8,3		26,5	26	26	25,9	25,9	25,8	25,7	25,6	25,4	25	24,5	24	22	19,4	17						
IR65-160C	9,2	12,5	-	16,5	8,6		32,8	32,3	31,8	31,6	31,2	30,8	30,6	30,1	29,3	28,7	27,8	27,1	25,2	23,1	20,3						
IR65-160B	11	15	-	21,5	6,3		38,8	38,3	38,1	37,8	37,5	37,3	37	36,5	36,2	35,7	35,3	34,5	32	30	27,8						
IR65-160A	15	20	-	27	6,6		43	43	42,8	42,7	42,5	42,3	41,9	41,7	41,4	40,8	40,4	39,7	38,2	36,2	33,5	30	28				
IR65-200C	15	20	-	26,7	6,6		43					42	41,6	41	40,5	39,8	39	38	35,9	33	31	27	23				
IR65-200B	18,5	25	-	32,6	8,2		48					47,9	47,3	47	46,9	46,2	45,8	45	42,8	40	36,9	33	30	25			
IR65-200A	22	30	-	37,2	8,5		55					55,1	55	54,9	54,2	54	53,5	53	51,5	49,5	47	44,2	41	35			
IR65-200NC	18,5	25	-	31,5	8,2		44,3			46,2	45,9	45,4	45	44	43,1	42,1	41,1	39,9	37,8	35,3	32,4	29,5	25,8	21,4			
IR65-200NB	22	30	-	37	8,7		50,7			53,6	53,6	53,6	53	52,9	52,3	51,6	50,8	50	48,3	46,4	44,3	41,7	38,5	35,3	31,3	27,5	
IR65-200NA	30	40	-	53,8	7,3		64			66,5	66,3	66	65,7	65,3	65	64,7	64,1	63,7	62	60	58	55,6	53	50	47	43	38
IR65-250NC	22	30	-	41,5	8,7		68,2					68,8	68,5	68	67,5	67	66,3	65,3	63,8	62,8							
IR65-250NB	30	40	-	57,5	7,3		76					75	74,7	74,4	74	73,5	73	72,5	72	69	67	63,5					
IR65-250NA	37	50	-	73	8		89					89,5	89,2	89	88,5	88	87	86,5	85	84	82	79,5	76				

ROZMERY ČERPADIEL

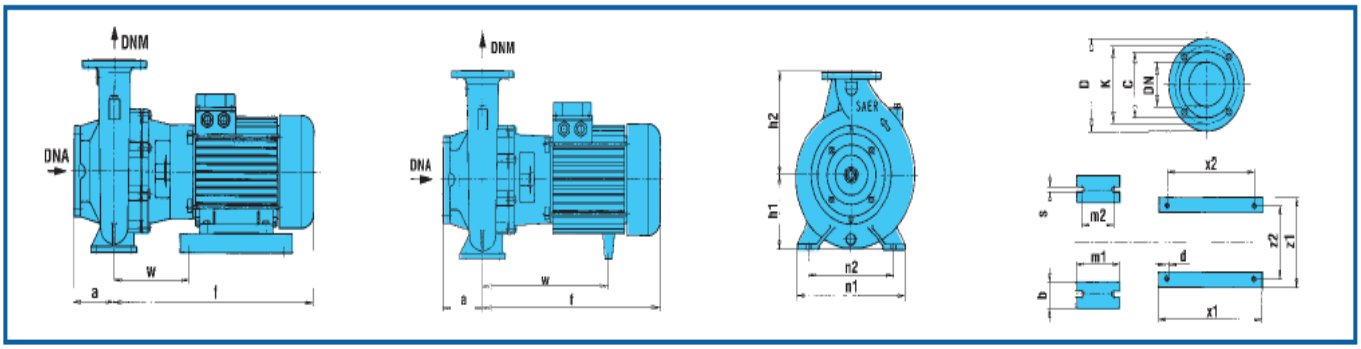

Typ	DNA	DNM	l	a	m1	m2	n1	n2	h1	h2	s	b	w	x1	x2	z1	z2	d	kg
IR65-125D	80	65	370,5	100	125	95	280	212	160	180	14	65	270	-	-	-	-	-	41
IR65-125C	80	65	393	100	125	95	280	212	160	180	14	65	275	-	-	-	-	-	46
IR65-125B	80	65	423,5	100	125	95	280	212	160	180	14	65	305	-	-	-	-	-	52
IR65-125A	80	65	423,5	100	125	95	280	212	160	180	14	65	305	-	-	-	-	-	58
IR65-160C	80	65	489,5	100	125	95	280	212	160	200	14	65	345	-	-	-	-	-	75
IR65-160B	80	65	489,5	100	125	95	280	212	160	200	14	65	130,5	320	280	260	215	12	81
IR65-160A	80	65	527,5	100	125	95	280	212	160	200	14	65	148,5	320	280	260	215	12	85
IR65-200C	80	65	527,5	100	125	95	320	250	180	225	14	65	148,5	320	280	260	215	12	93
IR65-200B-A	80	65	641	100	125	95	320	250	180	225	14	65	150	410	370	320	255	14	135-141
IR65-200NC	80	65	675,5	100	160	120	360	280	202	252	18	80	243	410	370	320	255	14	245
IR65-250NB	80	65	687,5	100	160	120	360	280	202	252	18	80	197,5	320	254	309	264	12	274
IR65-250NA	8065	687,5	100	160	120	360	280	202	252	18	80	197,5	320	254	309	264	12	-	285

DNA					
D	K	C	DN	Otvory ø	Otvory n°
200	160	138	80	19	4*

DNM					
D	K	C	DN	Otvory ø	Otvory n°
185	145	122	65	19	4

ŠPIRÁLOVÉ ČERPADLÁ IR 65 - 2900 ot./min.

TECHNICKÉ PARAMETRE ČERPADIEL

Typ	Motor kW	Motor HP	In (A) 3~ V 400 Δ	Is/In	Prietok Q m³/h	0	65	70	75	80	90	100	110	120	130	140	150	165	180	195	210	225	250	275
					l/min	0	1083	1167	1250	1333	1500	1667	1833	2000	2167	2333	2500	2750	3000	3250	3500	3750	4167	4583
IR80-160G	5,5	7,5	12,1	8,6	H (m)	17,8	17,3	16,5	16	15,8	15	14	13,1	12	11	10								
IR80-160F	7,5	10	14,2	8,3		20,2	19,9	19,4	19	18,5	18	17	16	15	14,5	13,7	11,7	10,5						
IR80-160E	9,2	12,5	18,3	8,6		25,3	25,3	25	24,8	24,5	24,2	23	22	21	20,2	19,1	18,1	16						
IR80-160D	11	15	21	6,3		26,5	26,5	26,3	26,1	25,9	25,4	24,5	23,8	23	21,9	20,8	19,6	17,6	14,8					
IR80-160C	15	20	26	6,6		30,5		30,5	30,5	30,2	30	28,5	27,5	26,5	25	24	22,4	20	18,5	17				
IR80-160B	18,5	25	31,5	8,2		37		36	35,8	35,2	34,5	33,6	32,6	31,8	30,5	29,5	28,4	26,4	24,1	21				
IR80-160A	22	30	36,9	8,5		40,3		40,2	40	39,9	39,4	39	38,2	37,5	36,6	35,9	34,7	32,8	30,5	28,8	25,5	23,5		
IR80-200B	30	40	54,8	7,3		50				52,5	52	51,3	50,5	50,4	48,9	47,9	46,5	45	44	41	39	37	31	
IR80-200A	37	50	69	8		56				58,7	58,4	58	57,5	57	56	55,3	54,6	53,4	51,3	49,2	46,7	44	39	35

ROZMERY ČERPADIEL

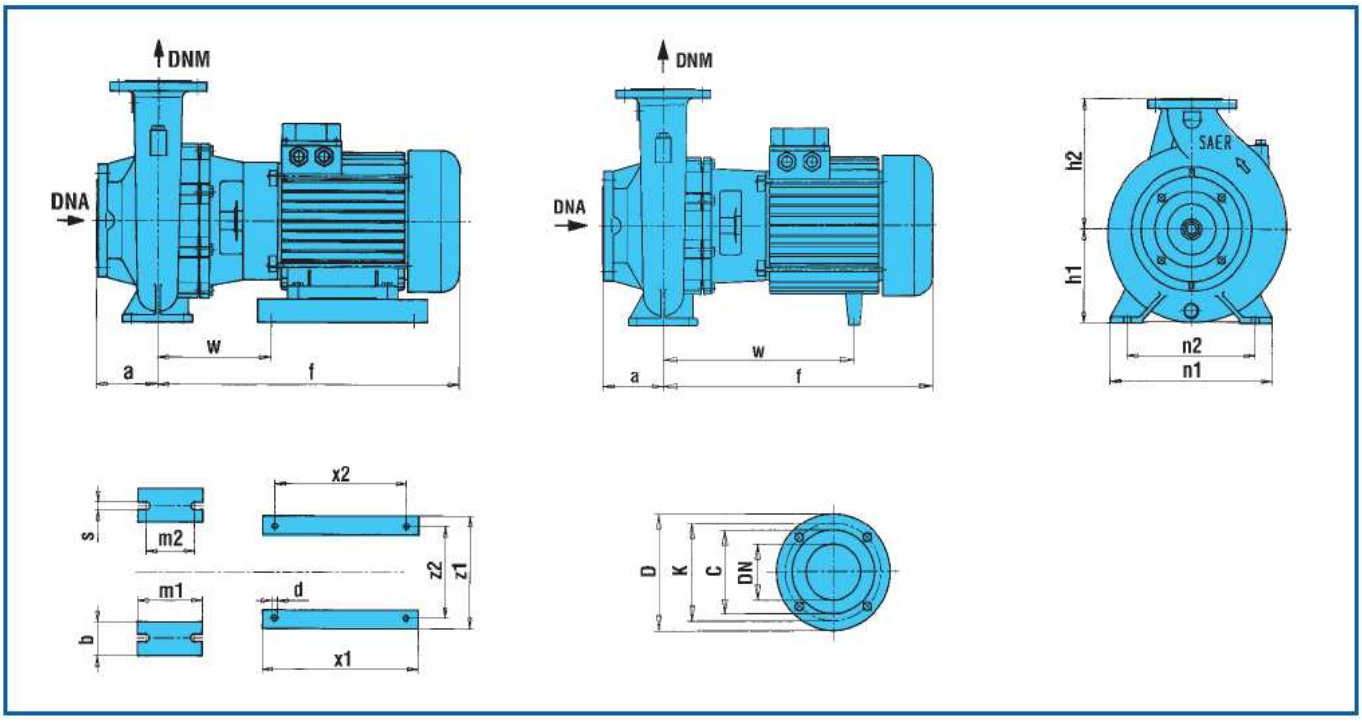

Typ	DNA	DNM	l	a	m1	m2	n1	n2	h1	h2	s	b	w	x1	x2	z1	z2	d	kg
IR80-160G	100	80	428,5	120	125	95	320	250	180	225	14	65	305	-	-	-	-	-	63
IR80-160F	100	80	428,5	120	125	95	320	250	180	225	14	65	305	-	-	-	-	-	70
IR80-160E	100	80	489,5	120	125	95	320	250	180	225	14	65	350	-	-	-	-	-	83
IR80-160D	100	80	489,5	120	125	95	320	250	180	225	14	65	130,5	320	280	260	215	12	88
IR80-160C	100	80	527,5	120	125	95	320	250	180	225	14	65	148	320	280	260	215	12	93
IR80-160B-A	100	80	650	120	125	95	320	250	180	225	14	65	149	410	370	320	255	14	137-139
IR80-200B	100	80	759,5	120	125	95	345	280	180	250	14	65	234,5	410	370	320	255	14	272
IR80-200A	100	80	759,5	120	125	95	345	280	180	250	14	65	317,5	355	305	395	315	18	280

DNA					
D	K	C	DN	Otvory ø	Otvory n°
220	180	158	100	19	8

DNM					
D	K	C	DN	Otvory ø	Otvory n°
200	160	138	80	19	4*