ODSTREDIVÉ ŠPIRÁLOVÉ ČERPADLÁ Z NEREZU AISI 316

TYPY IRX - NCBX

AQUAMONTS, s.r.o.
Komárňanská cesta 11, 940 64 Nové Zámky
Tel: ++421 (0)35 6426191 Fax: ++421 (0)35 6446250
e-mail:sporni@ aquamonts.sk, www.aquamonts.sk

AQUAMONTS, s.r.o.
Komárňanská cesta 11, 940 64 Nové Zámky
Tel: ++421 (0)35 6426191 Fax: ++421 (0)35 6446250
e-mail:sporni@ aquamonts.sk, www.aquamonts.sk

ODSTREDIVÉ ŠPIRÁLOVÉ ČERPADLÁ IRX

Odstredivé špirálové čerpadlá série IRX 32, 40, 50, 65 A 80 sú vyrobené z nerezových odliatkov AISI 316L a sú určené do ťažkých prevádzkových podmienok. Sú poháňané dvojpólovými a štvorpólovými asynchrónnymi elektromotormi s rozsahom výkonov 0,37 až 37 kW.
Kvalita každého čerpadla, (elektrická a hydraulická časť) je testovaná podľa normy ISO 9001.

POUŽITIE

- na zásobovanie vodou vo vodárenských zariadeniach a v priemysle
- na zvyšovanie tlaku, pri zabudovaní do potrubia vodovodného rádu
- vo vykurovacích systémoch,
- v klimatizačných a tepelných zariadeniach
- vo výmenníkoch tepla
- pre fontány
- pre zavlažovanie, odvodňovanie a postrekovanie

INŠTALÁCIA A PODMIENKY PREVÁDZKOVANIA

- maximálna teplota vody od -15°C d o +120°C
- maximálny prevádzkový tlak 10 bar
- maximálna teplota prostredia 40°C, (vyššiu teplotu uviesť v objednávke)
- pracovná poloha - horizontálna, vertikálna alebo šikmá (motor musí byť vždy hore)
- Q - H charakteristika je udaná pre vodu s mernou hustotou 1000 kg/m3, a saciu hĺbku 1,5 m. Pri čerpaní vody z väčších hĺbok, (maximum 6-7 m) bude výtlak nižší, čím je nutné pri výbere čerpadla počítať
- spojovacie príruby sú vyrobené podľa normy UNI 2236-PN 10
- sacie potrubie musí byť vzduchotesné, a musí mať minimum nasledovné rozmery:

sací otvor čerpadla	DN 50	sacie potrubie	DN 80 mm
	DN 65		DN 100 mm
	DN 80		DN 150 mm
	DN 100		DN 200 mm
	DN 125		DN 250 mm

MATERIÁLOVÉ PREVEDENIE

- teleso čerpadla - nerez AISI 316
- obežné koleso - nerez AISI 316
- zadný disk - nerez AISI 316
- hriadeľ čerpadla - nerez AISI 431 alebo DUPLEX
- spojovacie teleso alebo kozlík – sivá liatina
- mechanické tesnenie (klzné kotúčové) – karbid kremíka a volfrámu
- na objednávku možný iný materiálový variant

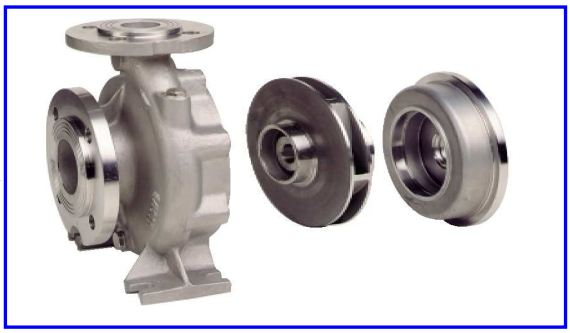

TECHNICKÉ VLASTNOSTI ŠPIRÁLOVÝCH ČERPADIEL

Vysoký výkon, vysoká účinnosť a tichý chod je zabezpečený špirálovým telesom a hladkými vnútornými stenami. Teleso čerpadla je vyrobené podľa normy DIN 24255 a UNI 7467, čo zabezpečuje vzájomnú vymeniteľnosť a normalizované pripojenie čerpadla.
Rozsah parametrov:

IRX	2900 ot./min.	prietok: Q max. = 63 l/s,	výtlak Hmax. = 94 m
IRX-4P	1450 ot./min.	prietok: Q max. = 33 l/s,	výtlak Hmax. = 23 m
NCBX	2900 ot./min.	prietok: Q max. = 63 l/s,	výtlak Hmax. = 94 m
NCBX-4P	1450 ot./min.	prietok: Q max. = 33 l/s,	výtlak Hmax. = 23 m

AQUAMONTS, s.r.o.
Komárňanská cesta 11, 940 64 Nové Zámky
Tel: ++421 (0)35 6426191 Fax: ++421 (0)35 6446250
e-mail:sporni@ aquamonts.sk, www.aquamonts.sk

ŠPIRÁLOVÉ ČERPADLÁ IRX 32 - 2900 ot./min.

TECHNICKÉ PARAMETRE ČERPADIEL

Typ	Motor		In (A) 3~		Prietok													
			Δ Y	Δ	m³/h	0	4	6	8	10	12	14	16	18	20	25	30	35
	kW	HP	220-380V	400V	l/min.	0	67	100	133	167	200	233	267	300	333	417	500	583
IRX32-125C	0,75	1	4,8-2,8		H (m)	17	16,6	16	15,3	14,3	13,2	11,8	10,3					
IRX32-125B	1,1	1,5	6-3,5			21,6	21,2	20,8	19,9	18,8	17,5	15,9	14,3	12,4				
IRX32-125A	1,5	2	7,7-4,5			25,4	25	24,6	24,1	23,2	22	20,5	18,8	16,9				
IRX32-160C	1,5	2	7,7-4,5			28	27,4	27	26,3	25,6	24,8	23,4	22,3	20,7	18,5			
IRX32-160B	2,2	3	9,7-5,6			33,4	32,6	32,2	31,5	30,7	29,7	28,7	27,4	25,8	23,7			
IRX32-160A	3	4	11,5-6,7			37	36,5	36	35,4	34,7	33,8	32,8	31,6	30,1	28,3			
IRX32-200N	4	5,5	15,6-9			57,5		57	56	55	53	51	49					
IRX32-200NC	4	5,5	15,6-9			44,5		43	42,6	42	41,6	41	40,2	39,6	36,5	30,7		
IRX32-200NB	5,5	7,5		10,3		53,6		53	52,8	52,5	51,7	51,1	50,2	49,8	47,4	43	35	
IRX32-200NA	7,5	10		14,7		63		62,8	62,6	62,5	62,3	62,2	62	60,6	59,5	57,5	49,7	38,6
IRX32-250E	7,5	10		14,7		67			64,3	64	63	61	60	58	57,3	53		
IRX32-250D	9	12,5		17,1		74			71	70	68	66	64,4	63,4	61,8	58	53	
IRX32-250C	11	15		20,0		80			76	74,7	73	71,5	69	68,8	67	63	58	
IRX32-250B	13,5	18,3		26,1		86			83,5	83	82,2	81,9	81,3	80,8	80	79,2	75	55
IRX32-250A	15	20		26,8		94			92	91	90,5	90	89,5	89	88,4	87,3	86	66

ROZMERY ČERPADIEL

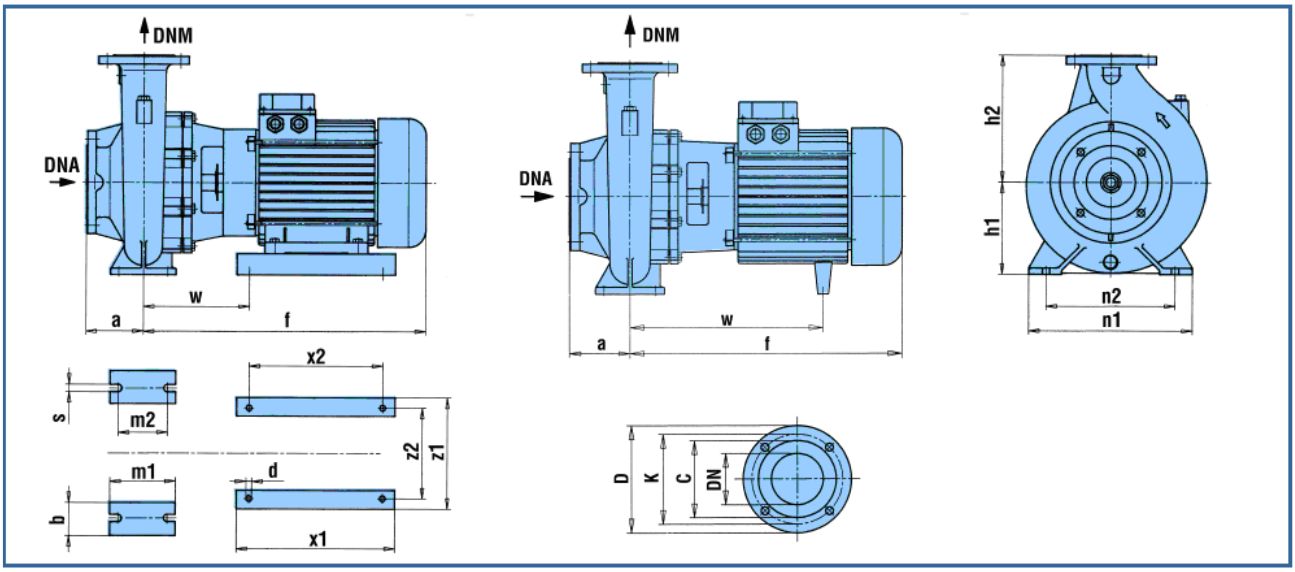

TYP	DNA	DNM	f	a	m1	m2	n1	n2	h1	h2	s	b	w	x1	x2	z1	z2	d	Kg
IRX32-125C-B-A	50	32	335	80	100	70	190	140	112	140	14	50	250	-	-	-	-	-	27-28-29
IRX32-160C	50	32	335	80	100	70	240	190	132	160	14	50	250	-	-	-	-	-	33
IRX32-160B	50	32	345	80	100	70	240	190	132	160	14	50	245	-	-	-	-	-	34
IRX32-160A	50	32	370	80	100	70	240	190	132	160	14	50	270	-	-	-	-	-	35
IRX32-200N-NC-NB	50	32	430	80	100	70	240	190	160	180	14	50	305	-	-	-	-	-	46-47-52
IRX32-200NA	50	32	445	80	100	70	240	190	160	180	14	50	305	-	-	-	-	-	59
IRX32-250E	50	32	445	100	125	95	320	250	180	225	14	65	305	-	-	-	-	-	66
IRX32-250D-C	50	32	525	100	125	95	320	250	180	225	14	65	385	-	-	-	-	-	81-88
IRX32-250B-A	50	32	560	100	125	95	320	250	180	225	14	65	135	320	280	260	215	12	94-95

DNA					
D	K	C	DN	Priemer a počet ø	n°
165	125	102	50	18	4

DNM					
D	K	C	DN	Priemer a počet ø	n°
140	100	78	32	18	4

AQUAMONTS, s.r.o.
Komárňanská cesta 11, 940 64 Nové Zámky
Tel: ++421 (0)35 6426191 Fax: ++421 (0)35 6446250
e-mail:sporni@ aquamonts.sk, www.aquamonts.sk

ŠPIRÁLOVÉ ČERPADLÁ IRX 40 - 2900 ot./min.

TECHNICKÉ PARAMETRE ČERPADIEL

Typ	Motor		In (A) 3~		PRIETOK																				
			Δ Y	Δ	m³/h	0	4	6	8	10	12	14	16	18	20	25	30	35	40	45	50	55	60	65	70
	kW	HP	220-380V	400V	l/min.	0	67	100	133	167	200	233	267	300	333	417	500	583	667	750	833	917	1000	1083	1167
IRX40-125C	1,5	2	7,7-4,5		H (m)	18,5			18,5	18,3	18,1	17,8	17,5	16,9	16,2	14,8	12,5	9,4							
IRX40-125B	2,2	3	9,7-5,6			22				22	22	21,8	21,5	21,2	20,8	19,4	17,5	14,9							
IRX40-125A	3	4	11,5-6,7			26,5				26,5	26,3	26,1	25,8	25,4	25	23,5	22	19,8	17,2						
IRX40-160NC	3	4	11,5-6,7			31,5				30,8	30,6	30,5	30,3	30,2	29,8	28	27,5	26,5							
IRX40-160NB	4	5,5	16-9,2			35,5					35	34,9	34,7	34,3	33,7	33	31,7	30	28,5						
IRX40-160NA	5,5	7,5		10,3		38,6					38	37,8	37,6	37,5	37,3	36,2	35,5	34	32,5	30,8					
IRX40-200C	4	5,5	15,6-9			45					43,9	43,7	43,5	42,2	41,2	37,3	33,5	28,2							
IRX40-200B	5,5	7,5		10,3		47,5					47,4	47,3	47,1	46,9	45,6	42,5	39,9	35,6							
IRX40-200A	7,5	10		14,7		57,5					56,9	56,7	56,5	56	55,1	53	50	46,5	39,5	31,7	21				
IRX40-200NB	7,5	10		14,7		53									52,5	51,4	49,4	47	44,2	41,5	38,9	33,7			
IRX40-200NA	11	15		20,0		61									60	59	57	56	54	50	47	43	38		
IRX40-250C	9	12,5		17,1		63					61	60,6	60,3	59,1	58	54,5	50	44							
IRX40-250B	11	15		20,0		70,6					68,1	67,2	66,4	65,5	64,5	62,5	59,5	56,5							
IRX40-250A	15	20		26,8		85					83,5	83	82,5	82	81,4	79,5	77,5	75							
IRX40-250NE	11	15		20,0		67,5				67	66,7	66,5	66	65,5	65	63,5	62	60	58,5	55,7	53	50			
IRX40-250ND	11	15		20,0		74				73	72,8	72,5	72,3	72	71	70	68	66	64	62	60	57	54		
IRX40-250NC	15	20		26,8		82				81	80,8	80,5	80,2	80	79	78	76,5	75	73	70,5	68	65	62	57,5	55
IRX40-250NB	18,5	25		34,2		89				88,5	88,3	87,9	87,6	87,3	86	85,5	84	82,1	80	77,5	74,6	71,4	68	63,4	60
IRX40-250NA	22	30		40,0		95				94,5	94,4	94,2	93,9	93,7	93	92	90	89	87	84,5	82	79	75,6	71	68

ROZMERY ČERPADIEL IRX 40

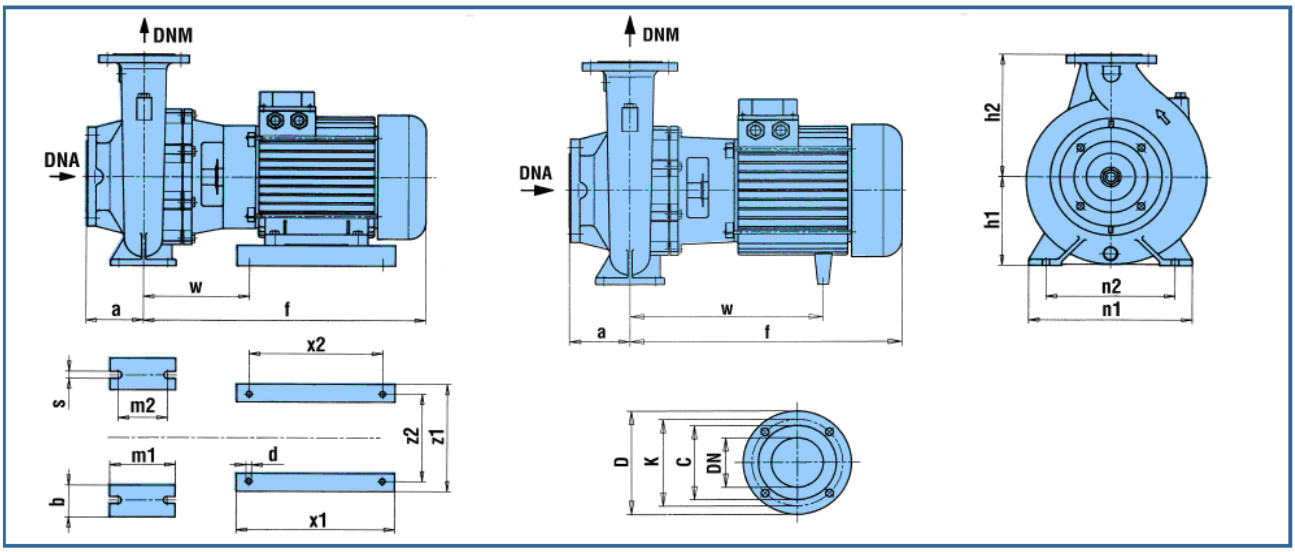

TIPO TYP	DNA	DNM	f	a	m1	m2	n1	n2	h1	h2	s	b	w	x1	x2	z1	z2	d	Kg
IRX40-125C	65	40	335	80	100	70	210	160	112	140	14	50	250	-	-	-	-	-	31
IRX40-125B	65	40	345	80	100	70	210	160	112	140	14	50	245	-	-	-	-	-	32
IRX40-125A	65	40	370	80	100	70	210	160	112	140	14	50	270	-	-	-	-	-	35
IRX40-160NC	65	40	370	80	100	70	240	190	132	160	14	50	270	-	-	-	-	-	38
IRX40-160NB	65	40	395	80	100	70	240	190	132	160	14	50	275	-	-	-	-	-	42
IRX40-160NA	65	40	430	80	100	70	240	190	132	160	14	50	305	-	-	-	-	-	50
IRX40-200C-B	65	40	430	100	100	70	265	212	160	180	14	50	305	-	-	-	-	-	50-54
IRX40-200A	65	40	445	100	100	70	265	212	160	180	14	50	305	-	-	-	-	-	61
IRX40-200NB	65	40	445	100	100	70	265	212	160	180	14	50	305	-	-	-	-	-	60
IRX40-200NA	65	40	485	100	100	70	265	212	160	180	14	50	345	-	-	-	-	-	78
IRX40-250C-B	65	40	525	100	125	95	320	250	180	225	14	65	385	-	-	-	-	-	87-91
IRX40-250A	65	40	560	100	125	95	320	250	180	225	14	65	140	320	280	260	215	12	97
IRX40-250NE-ND	65	40	525	100	125	95	320	250	180	225	14	65	385	-	-	-	-	-	90-91
IRX40-250NC	65	40	560	100	125	95	320	250	180	225	14	65	140	320	280	260	215	12	96
IRX40-250NB-NA	65	40	640	100	125	95	320	250	180	225	14	65	95	410	370	320	255	14	137-141

DNA					
D	K	C	DN	Priemer a počet dier	
185	145	122	65	18	4

DNM					
D	K	C	DN	Priemer a počet dier	
150	110	88	40	18	4

AQUAMONTS, s.r.o.
Komárňanská cesta 11, 940 64 Nové Zámky
Tel: ++421 (0)35 6426191 Fax: ++421 (0)35 6446250
e-mail:sporni@ aquamonts.sk, www.aquamonts.sk

ŠPIRÁLOVÉ ČERPADLÁ IRX 50 - 2900 ot./min.

TECHNICKÉ PARAMETRE ČERPADIEL

Typ	Motor		In (A) 3~			PRIETOK																		
			Δ Y	Δ	Δ	m3/h	0	18	20	25	30	35	40	45	50	55	60	65	70	75	80	90	100	110	120
	kW	HP	240-415V	400V	415V	l/min.	0	300	333	417	500	583	667	750	833	917	1000	1083	1167	1250	1333	1500	1667	1833	2000
IRX50-125C	2,2	3	8,9-5,1				17,5	17,2	17	16,7	16	15,2	14,3	13,2	12	10									
IRX50-125B	3	4	10,6-6,1				21,2		20,6	20	19,4	18,6	17,6	16,6	15,3	13,9									
IRX50-125A	4	5,5	14,7-8,5				24,2			24,4	23,9	23,2	22,4	21,4	20,3	19,1	17,7								
IRX50-160B	5,5	7,5		10,3	9,9		31,5			31	30,1	28,9	27,6	26	25	23	20	18							
IRX50-160A	7,5	10		14,7	14,2		39,4			39	38,4	37,6	36,6	36	34,5	32,8	30,5	28,5							
IRX50-160NC	5,5	7,5		10,3	9,9		31,5						28,7	28	27	25,9	24,6	23,1	21,6	20					
IRX50-160NB	7,5	10		14,7	14,2		40						36,8	35,8	35	33,7	32,3	30,7	29	27	25				
IRX50-160NA	9	12,5		17,1	16,5		44						40,6	40	39	38	36	35,2	34	32	30	26			
IRX50-200C	9	12,5		17,1	16,5	H	51,2			48	48,2	47	45,5	43,8	41,5	39	36,5	33	28,7						
IRX50-200B	11	15		20	19,3	(m)	57,5			55,1	54,2	53	51,5	49,8	47,5	45	42,5	39,4	35,2						
IRX50-200A	15	20		26,8	25,8		61			59	58,2	57	55,5	54	52	49,5	47	44	40,1	35,5					
IRX50-200NC	15	20		26,8	25,8		53,3								49,2	48	46,5	46	44,5	43	41,5	36,5	30,5		
IRX50-200NB	15	20		26,8	25,8		62								57,3	56,5	55	53,8	51,8	50,5	48	42,5	36,4		
IRX50-200NA	22	30		40,0	39		71								66,8	66	65	64	62	60	58	52,5	45,5	38	31,5
IRX50-250ND	15	20		26,8	25,8		68			66,3	65,5	64,2	62,7	61	59,3	57,2	54,7	52,5	50	46,5	43				
IRX50-250NC	18,5	25		34,2	32,9		78			76,8	76	74,8	73,3	71,5	70	67,5	65	62,3	60	55,5	51,7	43			
IRX50-250NB	22	30		40,0	39		88			86,8	86	84,8	83,4	82	80	78	76	74	71	68	64,5	57	48		
IRX50-250NA	30	40		54,2	52,3		97			94,8	94	93	91,5	90	88,7	87	85,5	83	81	80	77	71,3	65	58	

ROZMERY ČERPADIEL IRX 50

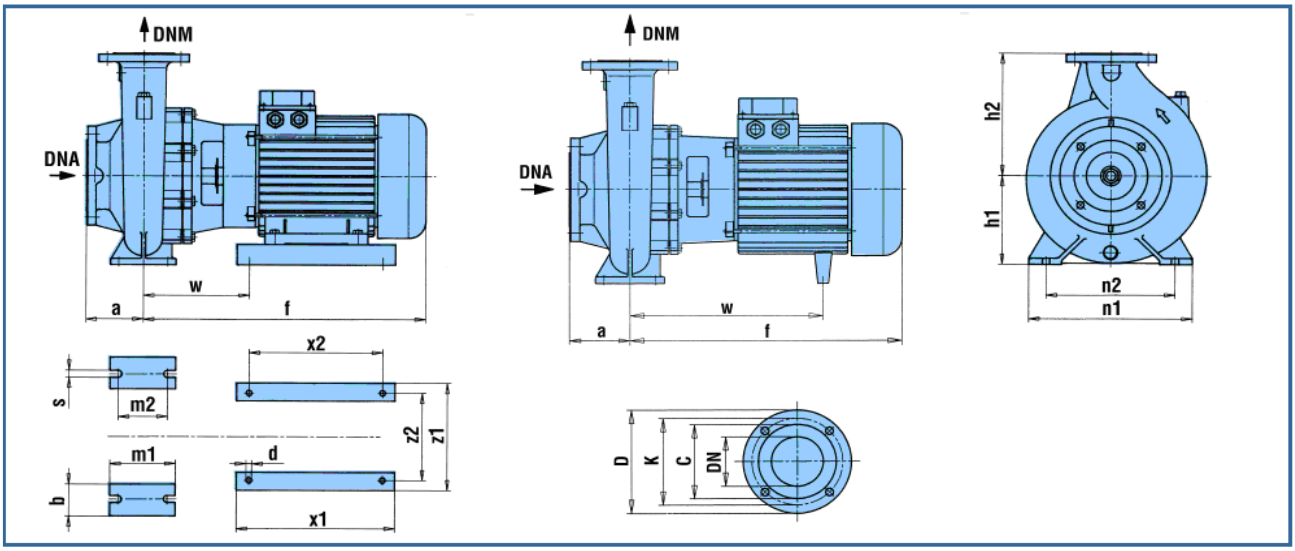

TYP	DNA	DNM	f	a	m1	m2	n1	n2	h1	h2	s	b	w	x1	x2	z1	z2	d	Kg
IRX50-125C	65	50	345	100	100	70	240	190	132	160	14	50	245	-	-	-	-	-	38
IRX50-125B	65	50	370	100	100	70	240	190	132	160	14	50	270	-	-	-	-	-	39
IRX50-125A	65	50	395	100	100	70	240	190	132	160	14	50	275	-	-	-	-	-	44
IRX50-160B	65	50	430	100	100	70	265	212	160	180	14	50	305	-	-	-	-	-	53
IRX50-160A	65	50	445	100	100	70	265	212	160	180	14	50	305	-	-	-	-	-	60
IRX50-160NC	65	50	430	100	100	70	265	212	160	180	14	50	305	-	-	-	-	-	53
IRX50-160NB	65	50	445	100	100	70	265	212	160	180	14	50	305	-	-	-	-	-	60
IRX50-160NA	65	50	485	100	100	70	265	212	160	180	14	50	345	-	-	-	-	-	71
IRX50-200C-B	65	50	485	100	100	70	265	212	160	200	14	50	345	-	-	-	-	-	77-82
IRX50-200A	65	50	525	100	100	70	265	212	160	200	14	50	100	320	280	260	215	12	89
IRX50-200NC-NB	65	50	525	100	100	70	265	212	160	200	14	50	100	320	280	260	215	12	89-90
IRX50-200NA	65	50	640	100	100	70	265	212	160	200	14	50	95	410	370	320	255	14	136
IRX50-250ND	65	50	560	100	125	95	320	250	180	225	14	65	140	320	280	260	215	12	94
IRX50-250NC-NB	65	50	640	100	125	95	320	250	180	225	14	65	95	410	370	320	255	14	136-140
IRX50-250NA	65	50	730	100	125	95	320	250	180	225	14	65	245	320	280	345	280	14	249

DNA					
D	K	C	DN	Priemer a počet dier	
185	145	122	65	18	4

DNM					
D	K	C	DN	Priemer a počet dier	
165	125	102	50	18	4

AQUAMONTS, s.r.o.
Komárňanská cesta 11, 940 64 Nové Zámky
Tel: ++421 (0)35 6426191 Fax: ++421 (0)35 6446250
e-mail:sporni@ aquamonts.sk, www.aquamonts.sk

ŠPIRÁLOVÉ ČERPADLÁ IRX 65 - 2900 ot./min.

TECHNICKÉ PARAMETRE ČERPADIEL

Typ	Motor		In (A) 3~					Is/In	Prietok																		
									m³/h	0	30	35	40	45	50	55	60	65	70	75	80	90	100	110	120	130	140
	kW	HP	Δ Y 220-380V	Δ Y 240-415V	Δ 380V	Δ 400V	Δ 415V		l/min	0	500	583	667	750	833	917	1000	1083	1167	1250	1333	1500	1667	1833	2000	2167	2333
IRX65-125D	3	4	11,5-6,7	10,6-6,1				7,6	H (m)	12,5	12	12	11,9	11,8	11,6	11,4	11	10	9,8	8							
IRX65-125C	4	5,5	16-9,2	14,7-8,5				8,3		17	16	15,9	15,6	15,5	15,4	15,2	15	14,6	14,2	13,5	13	11	8				
IRX65-125B	5,5	7,5			10,8	10,3	9,9	8,6		21,5	21	21	20,9	20,9	20,8	20,7	20,5	20	19,9	19	18,1	16,4	14				
IRX65-125A	7,5	10			15,5	14,7	14,2	8,3		26,5	26	26	25,9	25,9	25,8	25,7	25,6	25,4	25	24,5	24	22	19,4				
IRX65-160C	9	12,5			18	17,1	16,5	8,6		31,8	31,3	30,8	30,6	30,2	29,8	29,6	29,1	28,3	27,7	26,8	26,1	24,2	22,1	19,3			
IRX65-160B	11	15			21,1	20,0	19,3	6,3		39,3	38,8	38,6	38,3	38	37,8	37,5	37	36,7	36,2	35,8	35	33,5	31,6	29,2			
IRX65-160A	15	20			28,2	26,8	25,8	6,6		41,5	41,5	41,3	41,2	41	40,8	40,4	40,2	39,9	39,3	38,9	38,2	36,7	34,7	32	28,6		
IRX65-200C	15	20			28,2	26,8	25,8	6,6		41					40	39,6	39	38,5	37,8	37	36	33,9	31	27				
IRX65-200B	18,5	25			36	34,2	32,9	8,2		48					47,9	47,3	47	46,9	46,2	45,8	45	42,8	40	36,9	33		
IRX65-200A	22	30			42,1	40,0	39	8,5		54					55,1	55	54,9	54,2	54	53,5	53	51,5	49,5	47	44,2		
IRX65-250NC	22	30			42,1	40,0	39	8,7		66					65,9	65,8	65,7	65,5	65	64,5	64	63	61,5	60			
IRX65-250NB	30	40			57	54,2	52,3	7,3		76					75	74,7	74,4	74	73,5	73	72,5	72	71	70	69		
IRX65-250NA	37	50			68	64,6	63	7,3		89					88	87,5	87	86,5	86	85,6	85	84	82	80	78	74,8	71

ROZMERY ČERPADIEL IRX 65

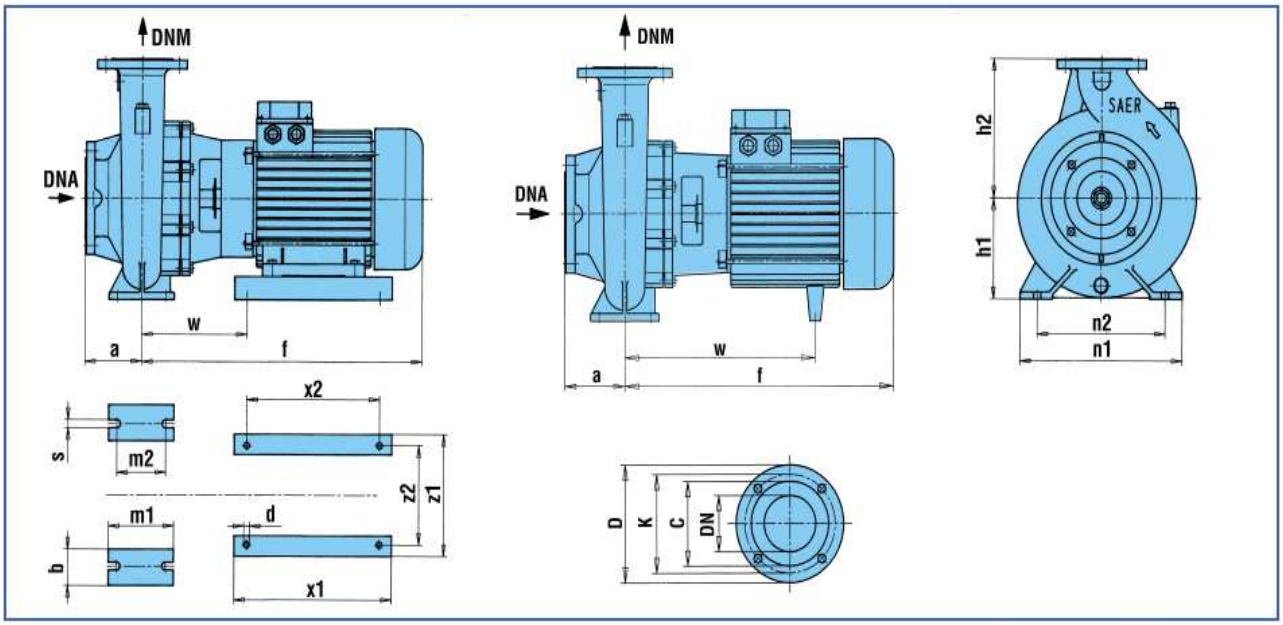

TYP	DNA	DNM	f	a	m1	m2	n1	n2	h1	h2	s	b	w	x1	x2	z1	z2	d	Kg
IRX65-125D	80	65	370	100	125	95	280	212	160	180	14	65	270	-	-	-	-	-	41
IRX65-125C	80	65	395	100	125	95	280	212	160	180	14	65	275	-	-	-	-	-	46
IRX65-125B	80	65	430	100	125	95	280	212	160	180	14	65	305	-	-	-	-	-	52
IRX65-125A	80	65	445	100	125	95	280	212	160	180	14	65	305	-	-	-	-	-	58
IRX65-160C-B	80	65	485	100	125	95	280	212	160	200	14	65	345	-	-	-	-	-	75-81
IRX65-160A	80	65	525	100	125	95	280	212	160	200	14	65	100	320	280	260	215	12	85
IRX65-200C	80	65	525	100	125	95	320	250	180	225	14	65	100	320	280	260	215	12	93
IRX65-200B-A	80	65	640	100	125	95	320	250	180	225	14	65	95	410	370	320	255	14	135-141
IRX65-250NC-NB	80	65	760	100	160	120	360	280	200	250	18	80	275	410	370	345	280	14	245-274
IRX65-250NA	80	65	800	100	160	120	360	280	200	250	18	80	280	365	305	390	318	18	285

DNA					
D	K	C	DN	Diery ø	Diery n°
200	160	138	80	18	4

DNM					
D	K	C	DN	Diery ø	Diery n°
185	145	122	65	18	4

AQUAMONTS, s.r.o.
Komárňanská cesta 11, 940 64 Nové Zámky
Tel: ++421 (0)35 6426191 Fax: ++421 (0)35 6446250
e-mail:sporni@ aquamonts.sk, www.aquamonts.sk

ŠPIRÁLOVÉ ČERPADLÁ IRX 80 - 2900 ot./min.

TECHNICKÉ PARAMETRE ČERPADIEL

Typ	Motor		In (A) 3~			Is/In	Prietok																	
							m³/h	0	65	70	75	80	90	100	110	120	130	140	150	165	180	195	210	225
	kW	HP	Δ 380V	Δ 400V	Δ 415V		l/min	0	1083	1167	1250	1333	1500	1667	1833	2000	2167	2333	2500	2750	3000	3250	3500	3750
IRX80-160G	5,5	7,5	10,8	10,3	9,9	8,6	H (m)	19,2	18,5	17,7	17,1	16,3	15,5	14	13,1	12	10,6							
IRX80-160F	7,5	10	15,5	14,7	14,2	8,3		20,2	19,9	19,4	19	18,5	18	17	16	15	13,5	12,7	10,7					
IRX80-160E	9	12,5	18	17,1	16,5	8,6		23,6	22,3	22	21,7	21,2	20,3	19,5	18,4	17,5	16	14,8	11,8					
IRX80-160D	11	15	21,1	20,0	19,3	6,3		26,5	24,9	24,4	24,1	24	23,2	22,5	21,5	20,5	19,5	17,8	16					
IRX80-160C	15	20	28,2	26,8	25,8	6,6		32,5		31	30,8	30,2	30	28,5	27,5	26,5	25	24	22,4	20	17,6			
IRX80-160B	18,5	25	36	34,2	32,9	8,2		37,5		36	35,8	35,2	34,5	33,6	32,6	31,8	30,5	29,5	28,4	26,4	24,1	21		
IRX80-160A	22	30	42,1	40,0	39	8,5		40,3		39,2	39	38,9	38,4	38	37,2	36,5	35,6	34,9	33,7	31,8	29,5	27,8	24,5	
IRX80-200B	30	40	57	54,2	54	7,3		47,3				52,5	52	51,3	50,5	50,4	48,9	47,9	46,5	44	42,5	39	36	32
IRX80-200A	37	50	68	64,6	63	7,3		59,4				58,7	58,4	58	57,5	57	56	55,3	54,6	53,4	51,3	49,2	46,7	43

ROZMERY ČERPADIEL IRX 80

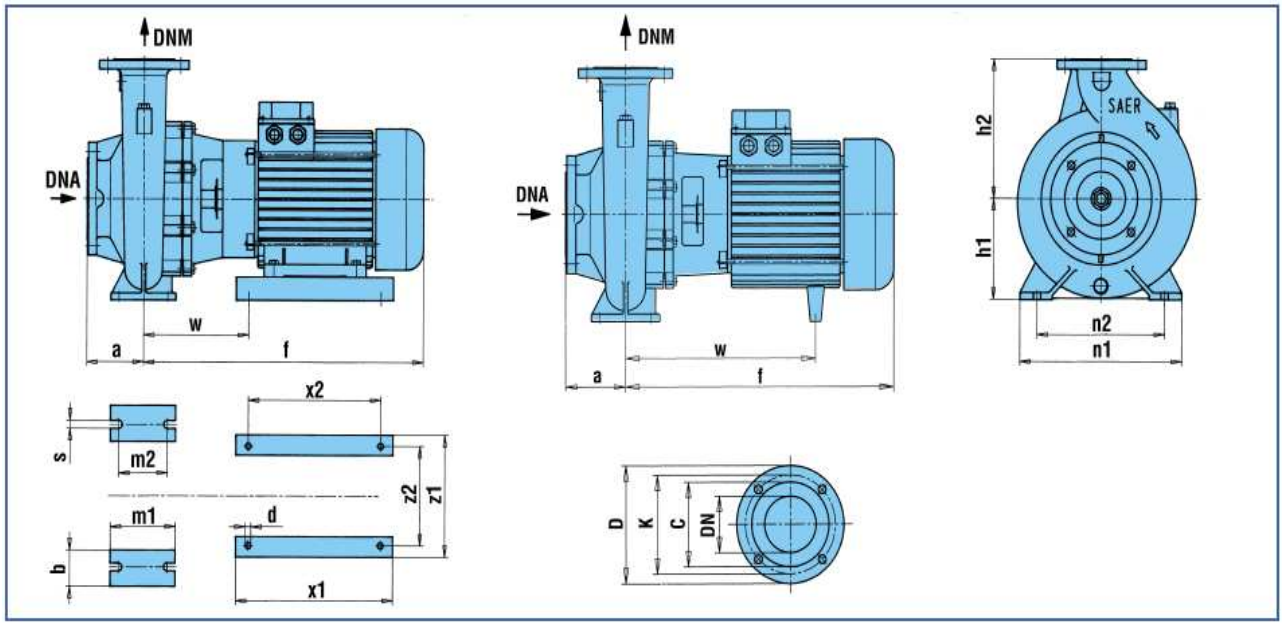

TYP	DNA	DNM	f	a	m1	m2	n1	n2	h1	h2	s	b	w	x1	x2	z1	z2	d	Kg
IRX80-160G	100	80	430	125	125	95	320	250	180	225	14	65	310	-	-	-	-	-	63
IRX80-160F	100	80	450	125	125	95	320	250	180	225	14	65	310	-	-	-	-	-	70
IRX80-160E-D	100	80	490	125	125	95	320	250	180	225	14	65	350	-	-	-	-	-	83-88
IRX80-160C	100	80	530	125	125	95	320	250	180	225	14	65	105	320	280	260	215	12	93
IRX80-160B-A	100	80	640	125	125	95	320	250	180	225	14	65	100	410	370	320	255	14	137-139
IRX80-200B	100	80	760	125	125	95	345	280	180	250	14	65	275	320	280	345	280	14	272
IRX80-200A	100	80	800	125	125	95	345	280	180	250	14	65	280	365	305	390	318	18	280

DNA					
D	K	C	DN	Otvory	
				ø	n°
220	180	158	100	18	8

DNM					
D	K	C	DN	Otvory	
				ø	n°
200	160	138	80	18	4